Aktuelle Daten für den Tag: 25-04-2024 05:38

Link zum Produkt: https://treppenbeleuchtung.info/led-leuchte-moza-aluminium-14v-p-1274.html

LED-Leuchte - MOZA - Aluminium -14V

Preis	**24.93 Euro**
Verfügbarkeit	**Vorhanden**
Versanddauer	**10 Tage**
Katalognummer	**1274**
Erzeuger	**LEDIX**

Produktbeschreibung

Moza Gehäuse in Aluminiumfarbe und mit 14V Stromspannung wurde aus erstklassigen Materialien hergestellt und ihre Beständigkeit garantiert ungefähr 40.000 Stunden vom problemlosen Betrieb! Ihre sparsame Größe (7,3x7,3cm) dient ideal als Treppenbeleuchtung, aber auch zum Beispiel als eine effektive Lichtquelle im Innenraum eines Küchenschrankes.

Das Produkt darf auf jeder Fläche mit einem doppelseitigem Klebeband befestigt werden. Das erhöhte Schutzniveau (IP44) ermöglicht auch unproblematischen Einsatz im Außenbereich.

Aluminiumfarbe des Gehäuses qualifiziert es auch für elegante Geschäftsräume einer Firma. Das Design passt hervorragend zur skandinavischen Architekturmerkmalen. In modernen Räumen dient es als eine unauffällige Dekoration am Tag und als eine äußerst geschmacksvolle Beleuchtung am Abend und in den Nachtperioden.

MOZA

- Lichtstrom bei zwei Ebenen emittiert: der Boden und die Front
- Innovatives Design, die sich auf das Thema des Platzes
- Licht emittierende optische Faser
- Erweiterte Funktionalität
- Kann in Durchgängen installiert werden
- Die Verfügbarkeit der verschiedenen Varianten des Körpers und die Farbe des emittierten Lichts

Montaż / Montage / Montáž / монтаж				
Zasilanie / Power supply Stromversorgung Napájecí Электропитание				
Pobór mocy Power consumption Stromverbrauch spotřeba energie потребляемая мощность	0,56 W	0,42 W	0,28 W	0,84 W
Barwa światła Light color Lichtfarbe barva světla светлый цвет				RGB / R&B
Funkcjonalność Functionality Funktionalität Funkce функциональность	-			
Cechy Qualities Eigenschaften Vlastnosti свойства	PV –	–	IP44 –	III
Waga [g] Weight [g] Gewicht [g] Vaha [g] Macca [g]	129			

x

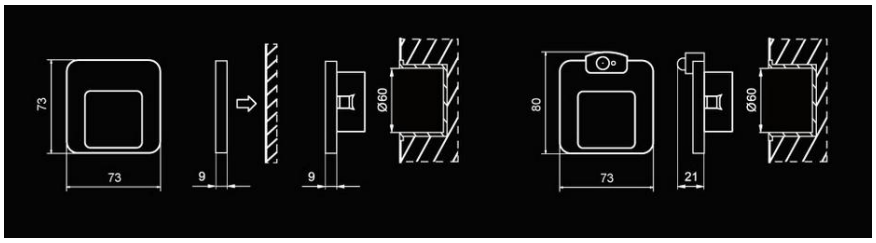

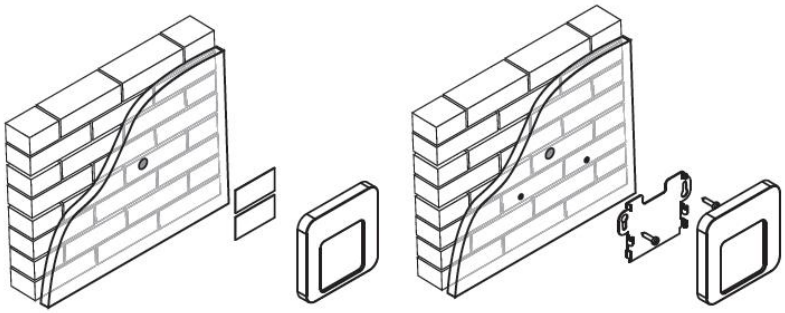

Produkt besitzt zusätzliche Optionen

Gehäuse: Aluminium
Lichtfarbe: Warmweiß , Kaltweiß , Rot , Blau , Grün , RGB (+ 1.28 Euro)
Voltage: 14V
Montage: Aufputz , Unterputz