Aktuelle Daten für den Tag: 24-04-2024 11:15

Link zum Produkt:
https://treppenbeleuchtung.info/lngsbefestiger-element-der-lngsbefestigung-kollinear-zu-der-achse-des-elementes-p-813.html

Längsbefestiger – Element der Längsbefestigung (kollinear zu der Achse des Elementes).

Preis	**8.16 Euro**
Verfügbarkeit	**Auf Auftrag**
Versanddauer	**10 Tage**
Katalognummer	**813**
Erzeuger	**KLUS**

Produktbeschreibung

Längsbefestiger – Element der Längsbefestigung (kollinear zu der Achse des Elementes).

Oferta systemu mocowań profili-opraw Kluś została uporządkowana w trzech katalogach:

Das Angebot des Befestigungssystems für Profile & Leuchten von Kluś hat man in drei Kategorien unterteilt:

The offer of the mounting system of KLUŚ profiles-fixtures has been sorted under three following catalogues:

KATALOG **STANDARD**

152 Katalog mocowań i elementów standardowych, gotowe rozwiązania do samodzielnego montażu

Katalog der Befestigungen und Standardelemente, fertige Lösungen zur selbständigen Montage

Catalogue of fasteners and standard elements, ready-made solutions for DIY-assembly

KATALOG **fi3**

158 Katalog elementów systemu mocowań do konfiguracji na zamówienie
Katalog der auf Aufrage erhältlichen Elemente des Befestigungssystems
Fastening system elements catalogue to configure to order

KATALOG **M5**

164 Katalog elementów systemu mocowań do konfiguracji na zamówienie
Katalog der auf Aufrage erhältlichen Elemente des Befestigungssystems
Fastening system elements catalogue to configure to order

KLUŚ

/ We reserve the right to change and modify our products.

man hat während eines Programmes shopGold erwirtschaftet

KATALOG STANDARD Katalog mocowań i elementów standardowych

Katalog der Befestigungen und Standardelemente / Catalogue of fasteners and standard elements

PL

Mocowania i elementy z grupy standardowej służą do montażu opraw oświetleniowych KLUŚ.
Grupa zawiera gotowe rozwiązania oraz pojedyncze, podstawowe elementy. W skład grupy standardowej wchodzą:

- **Gotowe mocowania** – kompletne, zmontowane elementy z głowicą
- **Głowice** – mocują oprawę oświetleniową LED (profil) do końcówki wysięgnika
- **Wysięgniki** – pręty o średnicy 3mm lub 5mm z odpowiednio ukształtowanymi końcówkami
- **Zamocowania** – elementy mocujące wysięgnik do podłoża (mur, beton, cegła, karton-gips itp.)
- **Elementy dodatkowe**

DE

Befestigungen und Elemente der Standardgruppe dienen zur Montage von KLUŚ-Leuchten. Die Gruppe beinhaltet fertige Lösungen, sowie einzelne Hauptelemente. Zu den Bestandteilen der Standardgruppe gehören:

- **Fertige Befestigungen** – zusammengebaute Fertigelemente inkl. Kopf
- **Köpfe** – dienen zur Befestigung der LED-Leuchte (Profil) an die Endkappe des Auslegers
- **Ausleger** – die Stäbe mit einem Durchmesser von 3mm oder 5mm mit entsprechend geformten Endkappen
- **Befestigungen an den Untergrund** – Elemente zur Befestigung des Auslegers an den Untergrund (Mauer, Beton, Ziegel, Gipskartonplatte usw.)
- **Zusätzliche Elemente**

EN

Fasteners and standard elements are designed for mounting KLUŚ light fixtures.
This category includes 'turnkey' solutions and single, basic elements. The standard group consists of:

- **Ready fixings** – complete, pre-assembled components with the head
- **Heads** – attach the LED fixture (profile) to the end of the arm
- **Arms** – steel rod with a diameter of 3 to 5 mm with specially shaped tips
- **Fasteners** – elements fastening the arm to the surface (wall, concrete, brick, drywall, etc.)
- **Additional items**

Uprzejmie informujemy o zastrzeżeniu sobie prawa do zmian asortymentowych i modyfikacji produktów

Gotowe mocowania / Fertige Befestigungen / Ready fixings

ST-K0G-AB15-C1
42301

ST-K1G-AB15-C1
42302

ST-K1G-AB15-C3
42303

Głowice / Köpfe / Heads

BZP
42213

BZP-ZZ
42215

BZP-ZO
42214

ST
42216

45-ST
42210

ZZ
42218

45-ZZ
42212

ZO
42217

45-ZO
42211

Wysięgniki / Ausleger / Arms

K0-AB300
42202

K1-AB300
42201

K2-AB300
42200

Pręt / Stab / Rod

M5
42209

42220

Zamocowania / Befestigungen an den Untergrund / Fasteners

C5
42107

C6
42108

C9
42111

Elementy zamocowania / Elemente fur Befestigung an den Untergrund / Fastener elements

1505

1504

Elementy dodatkowe / Zusätzliche Elemente / Additional items

3mm
42208

5mm
42207

6mm
42206

ø 6mm
000004

000027

42151

42161

1506

00280

ø 3mm
42205

ø 5mm
42204

ø 6mm
42203

M5
1394

M6
1512

00095

Die Angaben in unserem Katalog entsprechen dem Stand bei Drucklegung, sind unverbindlich und dienen ausschließlich zu Informationszwecken. Wir behalten uns vor, jederzeit Änderungen an unseren Produkten vorzunehmen.
We reserve the right to change and modify our products.

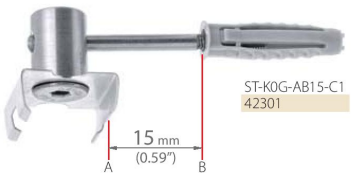

ST-K0G-AB15-C1
42301

ST-K1G-AB15-C1
42302

ST-K1G-AB15-C3
42303

mocowania fertige Befestigungen ready fixings	opis Beschreibung description	rodzaj podłoża Untergrundart surface type	dla profilu für Profil for profile	numer artykułu Artikelnummer article number
ST-K0G-AB15-C1	Element mocujący z głowicą ST (standardową) do profili grupy podstawowej, długość wysięgnika 15 mm. Befestigungselement mit ST-Kopf (Standard) für Profile der Grundgruppe, Länge des Auslegers 15 mm. Fastening element with ST head (standard) for the primary group profiles, arm length – 15 mm.	mur, kamień, beton Mauer, Stein, Beton wall, stone, concrete	PDS 4-ALU, PDS-O, MICRO-ALU, REGULOR ZWK, TAMI itp.	42301
ST-K1G-AB15-C1		mur, kamień, beton Mauer, Stein, Beton wall, stone, concrete		42302
ST-K1G-AB15-C3		karton-gips Gipskarton drywall		42303

głowice Köpfe heads	opis Beschreibung description	zasilanie Stromversorgung input voltage	dla profilu für Profil for profile	numer artykułu Artikelnummer article number
BZP	Głowica montowana bezpośrednio do profilu. Der Kopf wird direkt an das Profil montiert. Head mounted directly to the profile.	–	profile KLUŚ / KLUŚ Profile / KLUŚ profiles	42213
BZP-ZZ		zewnętrzne / extern / external	profile KLUŚ / KLUŚ Profile / KLUŚ profiles	42215
BZP-ZO		wewnętrzne / intern / internal	profile KLUŚ / KLUŚ Profile / KLUŚ profiles	42214

głowice Köpfe heads	opis Beschreibung description	dla profilu für Profil for profile	numer artykułu Artikelnummer article number
ST	Głowica standardowa z mocownikiem. Der Standardkopf mit Befestigungsclip. Standard head with a mounting bracket.	PDS 4-ALU, PDS-O, MICRO-ALU, REGULOR ZWK, TAMI itp.	42216
45-ST		45-ALU	42210

głowice Köpfe heads	opis Beschreibung description	zasilanie Stromversorgung input voltage	dla profilu für Profil for profile	numer artykułu Artikelnummer article number
ZZ	Głowica zasilająca z mocownikiem. Der Stromversorgungskopf mit Befestigungsclip. Conductive head with a mounting bracket.	zewnętrzne / extern / external	PDS 4-ALU, PDS-O, MICRO-ALU, REGULOR ZWK, TAMI itp.	42218
45-ZZ		zewnętrzne / extern / external	45-ALU, TAN-C5	42212
ZO		wewnętrzne / intern / internal	PDS 4-ALU, PDS-O, MICRO-ALU, REGULOR ZWK, TAMI itp.	42217
45-ZO		wewnętrzne / intern / internal	45-ALU, TAN-C5	42211

Die Angaben in unserem Katalog entsprechen dem Stand bei Drucklegung, sind unverbindlich und dienen ausschließlich zu Informationszwecken. Wir behalten uns vor, jederzeit Änderungen an unseren Produkten vorzunehmen.
We reserve the right to change and modify our products.

Rodzaj zamocowania / Art der Befestigung an den Untergrund / Fastener type 156

Wysięgniki Ausleger Arms	opis Beschreibung description	numer artykułu Artikelnummer article number
 K0-AB300	Wysięgnik gładki do montażu w zaczepie wzdłużnym, poprzecznym lub do własnej obróbki. Dostępny w odcinku 300mm. Glatter Ausleger für die Montage im Längs- oder Querbefestiger oder zur Eigenverarbeitung. Erhältlich in je 300 mm langen Stücken. Smooth arm for assembly in longitudinal or transverse fasteners or for own processing. Available length – 300mm.	42202
 K1-AB300	Wysięgnik gładki z końcówką – K1 (1 raz wygiętą), do montażu w zaczepie wzdłużnym, poprzecznym lub do własnej obróbki. Dostępny w odcinku 300mm. Glatter Ausleger mit K1-Endkappe (einmal gebogen), für die Montage im Längs- oder Querbefestiger oder zur Eigenverarbeitung. Erhältlich in je 300 mm langen Stücken. Smooth arm with a K1 tip (single bend), for assembly in longitudinal or transverse fasteners or for own processing. Available length – 300mm.	42201
 K2-AB300	Wysięgnik gładki z końcówką – K2 (2 razy wygiętą), do montażu w zaczepie wzdłużnym, poprzecznym lub do własnej obróbki. Dostępny w odcinku 300mm. Glatter Ausleger mit K2-Endkappe (zweimal gebogen), für die Montage im Längs- oder Querbefestiger oder zur Eigenverarbeitung. Erhältlich in je 300 mm langen Stücken. Smooth arm with a K2 tip (double bend), for assembly in longitudinal or transverse fasteners or for own processing. Available length – 300mm.	42200

Pręt Stab Rod	opis Beschreibung description		numer artykułu Artikelnummer article number
  M5	Pręt M5 w koszulce termokurczliwej – do budowy wysięgników. Dostępny w odcinku 1000mm. Stab M5 in einem Schrumpfschlauch – zum Bau der Ausleger. Erhältlich in je 1000 mm langen Stücken. M5 rod in a heat shrinkable sleeve – for the construction of arms. Available length – 1000mm.	z końcówką K5 mit K5-Endkappe with a K5 tip	42209
		–	42220

zamocowania Befestigungen an den Untergrund fasteners	opis Beschreibung description	rodzaj podłoża Untergrundart surface type	numer artykułu Artikelnummer article number
  C5	Zamocowanie z możliwością montażu i demontażu wysięgnika w układzie wzdłużnym. Befestigung an den Untergrund inkl. Einbau- und Ausbaumöglichkeit des Auslegers in der Längsanordnung. Fastener with an option of assembly and disassembly of an arm in longitudinal configuration.	mur, kamień, beton Mauer, Stein, Beton wall, stone, concrete	42107
  C6	Zamocowanie z możliwością montażu i demontażu wysięgnika w układzie wzdłużnym. Z estetycznym maskowaniem miejsca posadowienia. Befestigung an den Untergrund inkl. Einbau- und Ausbaumöglichkeit des Auslegers in Längsanordnung. Mit ästhetischer Abdeckung der Montagepunkte. Fastener with an option of assembly and disassembly of an arm in longitudinal configuration. With an aesthetic masking of the fitting place.	karton-gips Gipskarton drywall	42108
  C9	Zamocowanie z możliwością montażu i demontażu wysięgnika w układzie poprzecznym. Z estetycznym maskowaniem miejsca posadowienia. Befestigung an den Untergrund inkl. Einbau- und Ausbaumöglichkeit des Auslegers in Queranordnung. Mit ästhetischer Abdeckung der Montagepunkte. Fastener with an option of assembly and disassembly of an arm in transverse configuration. With an aesthetic masking of the fitting place.	karton-gips Gipskarton drywall	42111

Elementy zamocowania Elemente fur Befestigung an den Untergrund Fastener elements	opis Beschreibung description	numer artykułu Artikelnummer article number
 	Zaczep wzdłużny – element zamocowania wzdłużnego (współliniowo z osią elementu). Längsbefestiger – Element der Längsbefestigung (kollinear zu der Achse des Elementes). Longitudinal hook – element of a longitudinal fastener (aligned with the axis of the element).	1505
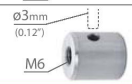 	Zaczep poprzeczny – element zamocowanie poprzecznego (prostopadle do osi elementu). Querbefestiger – Element der Querbefestigung (senkrecht zu der Achse des Elementes). Transverse hook – element of a transverse fastener (perpendicular to the axis of the element).	1504

Uprzejmie informujemy o zastrzeżeniu sobie prawa do zmian asortymentowych i modyfikacji produktów

man hat während eines Programmes shopGold erwirtschaftet

Elementy dodatkowe / Zusätzliche Elemente / Additional items

	opis Beschreibung description	numer artykułu Artikelnummer article number
	Obejma łącznikowa 3mm – do połączenia zasilania po stronie zamocowania, na wysięgniku ø 3mm. Verbindungsschelle 3mm – zum Verbinden der Stromversorgung an der Seite der Befestigung an den Untergrund, auf einem Ausleger ø 3mm 3mm connecting clamp – for power connections on the side of the fastener, on the ø3mm arm.	42208
	Obejma łącznikowa 5mm – do połączenia zasilania po stronie zamocowania, na wysięgniku M5. Verbindungsschelle 5mm – zum Verbinden der Stromversorgung an der Seite der Befestigung an den Untergrund, auf einem Ausleger M5. 5mm connecting clamp – for power connections on the side of the fastener, on the M5 arm.	42207
	Obejma łącznikowa 6mm – do połączenia zasilania po stronie zamocowania z wkrętem ø 6mm. Verbindungsschelle 6mm – zum Anschluss der Stromversorgung an der Seite der Befestigung an den Untergrund mit einer Schraube ø 6mm. 6mm connecting clamp – for power connections on the side of the fastener with a 6mm screw.	42206
	Łącznik prądowy – do połączenia zasilania po stronie zamocowania z wkrętem ø 6mm. Stromführendes Verbindungsstück – zum Anschluss der Stromversorgung an der Seite der Befestigung an den Untergrund mit einer Schraube ø6mm. Power connector – for power connections on the side of the fastener with a 6mm screw.	000004
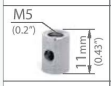	Przewodnik zaślepki PDS 4-ALU – element do stosowania w mocowaniach grupy M5. Leiter der Endkappe PDS 4-ALU – Element zur Anwendung in den Befestigungen der Gruppe M5. Electricity conductive end cap PDS 4-ALU – element applied in M5 group fasteners.	000027
	Łącznik K5 – element do stosowania w mocowaniach grupy M5. K5-Verbindungsstück – Element zur Anwendung in den Befestigungen der Gruppe M5. K5 connector – element applied in M5 group fasteners.	42151
	Maskownica 49 – element do estetycznego wykończenia miejsca montażu zamocowania. 49 Befestigungsblende – Element zur ästhetischen Fertigstellung der Befestigung an den Untergrund. 49 Masking cover – an element for the aesthetic finishing of the fitting place.	42161
	Maskownica zaczepu – element do estetycznego wykończenia miejsca montażu zamocowania. Befestigungsblende – Element zur ästhetischen Fertigstellung der Befestigung an den Untergrund. Fastener masking cover – an element for the aesthetic finishing of the fitting place.	1506
	Maskownica M3 – element do estetycznego wykończenia miejsca montażu wysięgnika ø 3mm. M3 Befestigungsblende – Element zur ästhetischen Fertigstellung der Montagestelle des Auslegers ø 3mm. M3 Masking cover – an element for the aesthetic finishing of the fitting place ø 3mm arm.	00280
	Podkładki izolujące 3mm – komplet do izolowania zamocowania ø 3mm, od metalowego lub szklanego miejsca jego posadowienia. Isolierunterlegscheiben 3mm – Komplettsatz zur Isolierung der Befestigung an den Untergrund ø 3mm von ihrer metallenen oder gläsernen Befestigungsstelle. 3mm isolating bases – a set designed for the isolation of the ø 3mm fastener from the metal or glass fitting place.	42205
	Podkładki izolujące 5mm – komplet do izolowania zamocowania ø 5mm, od metalowego lub szklanego miejsca jego posadowienia. Isolierunterlegscheiben 5mm – Komplettsatz zur Isolierung der Befestigung an den Untergrund ø 5mm von ihrer metallenen oder gläsernen Befestigungsstelle. 5mm isolating bases – a set designed for the isolation of the ø 5mm fastener from the metal or glass fitting place.	42204
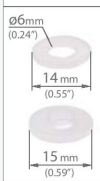	Podkładki izolujące 6mm – komplet do izolowania zamocowania ø 6mm, od metalowego lub szklanego miejsca jego posadowienia. Isolierunterlegscheiben 6mm - Komplettsatz zur Isolierung der Befestigung an den Untergrund ø 6mm von ihrer metallenen oder gläsernen Befestigungsstelle. 6mm isolating bases – a set designed for the isolation of the ø 6mm fastener from the metal or glass fitting place.	42203
	Docisk M5 – śruba dociskowa dla przewodnika zaślepki PDS4-ALU. Element do stosowania w mocowaniach grupy M5. M5 Druckschraube – die Druckschraube für den Leiter der Endkappe PDS4-ALU. Element zur Anwendung in den Befestigungen der Gruppe M5. M5 pressure screw – a pressure screw for the electricity conductive end cap PDS4-ALU. This element is to be used for the M5 group fasteners.	1394
	Docisk M6 – śruba dociskowa dla zaczepu wzdłużnego i zaczepu poprzecznego. M6 Druckschraube – die Druckschraube für den Längs- und Querbefestiger. M6 pressure screw – a pressure screw for the longitudinal and transverse fasteners.	1512
	Sprężyna stożkowa – element zapewniający docisk połączenia prądowego przy zasilaniu niewidocznym po stronie zamocowania. Kegelfeder – ein Element, das den Anpressdruck der Stromleitung bei der unsichtbaren Stromversorgung an der Seite der Befestigung an den Untergrund gewährleistet. Conical spring – an element ensuring the pressure on the electricity connection – with the power supplying element out-of-sight on the fitting side.	00095

Die Angaben in unserem Katalog entsprechen dem Stand bei Drucklegung, sind unverbindlich und dienen ausschließlich zu Informationszwecken. Wir behalten uns vor, jederzeit Änderungen an unseren Produkten vorzunehmen.
We reserve the right to change and modify our products.

KATALOG fi 3 Katalog elementów systemu mocowań do konfiguracji na zamówienie

Katalog der auf Aufrage erhältlichen Elemente des Befestigungssystems / Fastening system elements catalogue to configure to order

PL

Elementy systemu mocowań z grupy fi 3 służą do konfigurowania mocowań w zależności od rodzaju zasilania oprawy, odległości od miejsca zamocowania i rodzaju materiału w miejscu mocowania.
Elementy do wyboru i konfiguracji grupy fi 3:
- **Głowice**
- **Długość wysięgnika (AB) i rodzaj końcówki**
- **Rodzaj zamocowania** (mur, beton, cegła, karton-gips itp.)

DE

Elemente des Befestigungssystems aus der Gruppe fi 3 dienen zur Konfiguration von Befestigungen abhängig von der Stromversorgungsart der Leuchte, von der Entfernung von der Befestigungsstelle an den Untergrund und von der Materialart an der Befestigungsstelle.
Elemente der Gruppe fi 3 zur Wahl und Konfiguration:
- **Köpfe**
- **Auslegerlänge (AB) und Endkappenart**
- **Befestigungsart** (Mauer, Beton, Ziegel, Gipskarton, usw.)

EN

Fastening system elements belonging to the fi 3 group are used to configure fasteners depending on the place of fitting and the mounting surface.
Components and configurations to choose from the fi 3 group:
- **Heads**
- **Arm length (AB) and the type of tip**
- **Fastener type** (wall, concrete, brick, drywall etc.)

Uprzejmie informujemy o zastrzeżeniu sobie prawa do zmian asortymentowych i modyfikacji produktów

Wykaz do konfiguracji / Verzeichnis der Konfiguration / 'To configure' list

Głowice / Köpfe / Heads	Wysięgniki / Ausleger / Arms	zamocowania / Art der Befestigung an den Untergrund / Fastener type

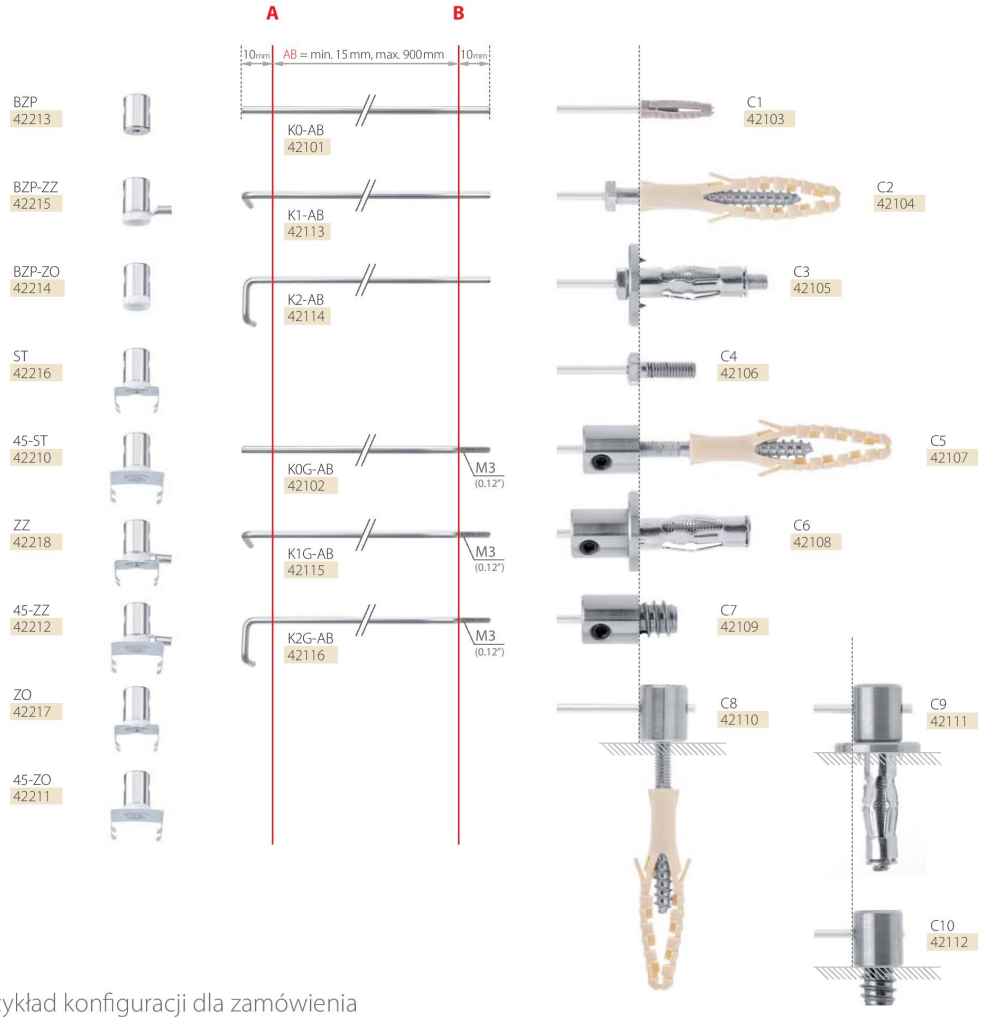

Przykład konfiguracji dla zamówienia

Beispielhafte Ausführung der Bestellung / Configuration example for an order

1. podaj symbol wybranej głowicy / geben Sie das Symbol des gewählten Kopfes an / enter symbol of the selected head
2. podaj symbol wysięgnika oraz wymiar AB w milimetrach (od 15 do 900 mm) / geben Sie das Auslegersymbol sowie AB-Maß in Millimetern (von 15 bis 900 mm) an / enter symbol of the arm and the dimension AB in millimeters (15 to 900 mm)
3. podaj symbol zamocowania / geben Sie das Symbol der Befestigung an den Untergrund an / provide the symbol of the fastener
4. określ ilość sztuk / geben Sie die Stückzahl an / specify the quantity

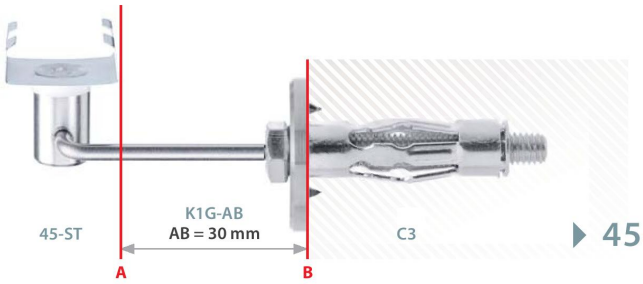

45-ST-K1G-AB 30-C3

Die Angaben in unserem Katalog entsprechen dem Stand bei Drucklegung, sind unverbindlich und dienen ausschließlich zu Informationszwecken. Wir behalten uns vor, jederzeit Änderungen an unseren Produkten vorzunehmen.
We reserve the right to change and modify our products.

głowice Köpfe heads	opis Beschreibung description	zasilanie Stromversorgung input voltage	dla profilu für Profil for profile	numer artykułu Artikelnummer article number
BZP	Głowica montowana bezpośrednio do profilu. Der Kopf wird direkt an das Profil montiert. Head mounted directly to the profile.	–	profile KLUŚ / KLUŚ Profile / KLUŚ profiles	42213
BZP-ZZ		zewnętrzne / extern / external	profile KLUŚ / KLUŚ Profile / KLUŚ profiles	42215
BZP-ZO		wewnętrzne / intern / internal	profile KLUŚ / KLUŚ Profile / KLUŚ profiles	42214

głowice Köpfe heads	opis Beschreibung description	dla profilu für Profil for profile	numer artykułu Artikelnummer article number
ST	Głowica standardowa z mocownikiem. Der Standardkopf mit Befestigungsclip. Standard head with a mounting bracket.	PDS 4-ALU, PDS-O, MICRO-ALU, REGULOR ZWK, TAMI itp.	42216
45-ST		45-ALU	42210

głowice Köpfe heads	opis Beschreibung description	zasilanie Stromversorgung input voltage	dla profilu für Profil for profile	numer artykułu Artikelnummer article number
ZZ	Głowica zasilająca z mocownikiem. Der Stromversorgungskopf mit Befestigungsclip. Conductive head with a mounting bracket.	zewnętrzne / extern / external	PDS 4-ALU, PDS-O, MICRO-ALU, REGULOR ZWK, TAMI itp.	42218
45-ZZ		zewnętrzne / extern / external	45-ALU, TAN-C5	42212
ZO		wewnętrzne / intern / internal	PDS 4-ALU, PDS-O, MICRO-ALU, REGULOR ZWK, TAMI itp.	42217
45-ZO		wewnętrzne / intern / internal	45-ALU, TAN-C5	42211

man hat während eines Programmes shopGold erwirtschaftet

Rodzaj zamocowania / Art der Befestigung an den Untergrund / Fastener type

Wysięgniki Ausleger Arms	opis Beschreibung description	numer artykułu Artikelnummer article number
 K0-AB	Wysięgnik gładki do montażu w zaczepie wzdłużnym, poprzecznym lub do własnej obróbki. Glatter Ausleger für die Montage im Längs- oder Querbefestiger oder zur Eigenverarbeitung. Smooth arm for assembly in longitudinal or transverse fasteners or for own processing.	42101
 K1-AB	Wysięgnik gładki z końcówką – K1 (1 raz wygiętą), do montażu w zaczepie wzdłużnym, poprzecznym lub do własnej obróbki. Glatter Ausleger mit K1-Endkappe (einmal gebogen), für die Montage im Längs- oder Querbefestiger oder zur Eigenverarbeitung. Smooth arm with a K1 tip (single bend), for assembly in longitudinal or transverse fasteners or for own processing.	42113
 K2-AB	Wysięgnik gładki z końcówką – K2 (2 razy wygiętą), do montażu w zaczepie wzdłużnym, poprzecznym lub do własnej obróbki. Glatter Ausleger mit K2-Endkappe (zweimal gebogen), für die Montage im Längs- oder Querbefestiger oder zur Eigenverarbeitung. Smooth arm with a K2 tip (double bend), for assembly in longitudinal or transverse fasteners or for own processing.	42114
 K0G-AB	Wysięgnik z gwintem M3 – do wkręcania w zamocowania C1, C2, C3, C4 lub bezpośrednio w miejsce posadowienia. Możliwość stosowania maskownicy M3. Ausleger mit M3-Gewinde – zum Einschrauben in die Untergrundbefestigungen C1, C2, C3, C4 oder direkt in die Befestigungsstelle. Verwendungsmöglichkeit der Blende M3. Arm with M3 thread – for screwing in C1, C2, C3, C4 fasteners or directly in the place of fitting. Possible use of M3 masking cover.	42102
 K1G-AB	Wysięgnik z gwintem M3, z końcówką – K1 (1 raz wygiętą), do wkręcania w zamocowania C1, C2, C3, C4 lub bezpośrednio w miejsce posadowienia. Możliwość stosowania maskownicy M3. Ausleger mit M3-Gewinde, mit K1-Endkappe (einmal gebogen), zum Einschrauben in die Untergrundbefestigungen C1, C2, C3, C4 oder direkt in die Befestigungsstelle.Verwendungsmöglichkeit der Blende M3. Arm with M3 thread with a K1 tip, (single bend), for screwing in C1, C2, C3, C4 fasteners or directly in the place of fitting. Possible use of M3 masking cover.	42115
 K2G-AB	Wysięgnik z gwintem M3, z końcówką – K2 (2 razy wygiętą), do wkręcania w zamocowania C1, C2, C3, C4 lub bezpośrednio w miejsce posadowienia. Możliwość stosowania maskownicy M3. Ausleger mit M3-Gewinde, mit K2-Endkappe (zweimal gebogen), zum Einschrauben in die Untergrundbefestigungen C1, C2, C3, C4 oder direkt in die Befestigungsstelle.Verwendungsmöglichkeit der Blende M3. Arm with M3 thread with a K2 tip (double bend), for screwing in C1, C2, C3, C4 fasteners or directly in the place of fitting. Possible use of M3 masking cover.	42116

zamocowania Befestigungen an den Untergrund fasteners	opis Beschreibung description	rodzaj podłoża Untergrundart surface type	numer artykułu Artikelnummer article number
 C1	Zamocowanie z kołkiem rozporowym. Możliwość stosowania maskownicy M3. Befestigung an den Untergrund mit Spreizdübel. Verwendungsmöglichkeit der Blende M3. Fastener with a screw anchor. Possible use of M3 masking cover.	mur, kamień, beton Mauer, Stein, Beton wall, stone, concrete	42103
 C2	Zamocowanie z łbem na klucz. Befestigung an den Untergrund inkl. Kopf für den Gabelschlüssel. Key lockable fastener.	mur, kamień, beton Mauer, Stein, Beton wall, stone, concrete	42104
 C3	Zamocowanie z kołkiem rozporowym. Z estetycznym maskowaniem miejsca posadowienia. Befestigung an den Untergrund mit Spreizdübel. Mit ästhetischer Blende für die Montagestelle. Fastener with a screw anchor. With an aesthetic masking of the fitting place.	karton-gips Gipskarton drywall	42105
 C4	Zamocowanie ze śrubą z gwintem M6. Befestigung an den Untergrund mit einer Schraube mit M6 Gewinde. Fastener with an M6 thread screw.	–	42106

Die Angaben in unserem Katalog entsprechen dem Stand bei Drucklegung, sind unverbindlich und dienen ausschließlich zu Informationszwecken. Wir behalten uns vor, jederzeit Änderungen an unseren Produkten vorzunehmen.
We reserve the right to change and modify our products.

Rodzaj zamocowania / Art der Befestigung an den Untergrund / Fastener type

zamocowania Befestigungen an den Untergrund fasteners	opis Beschreibung description	rodzaj podłoża Untergrundart surface type	numer artykułu Artikelnummer article number
 C5	Zamocowanie z możliwością montażu i demontażu wysięgnika w układzie wzdłużnym. Befestigung an den Untergrund mit der Möglichkeit des Ein- und Ausbaus des Auslegers in Längsanordnung. Fastener with the option of assembly and disassembly of the arm in a longitudinal configuration.	mur, kamień, beton Mauer, Stein, Beton wall, stone, concrete	42107
 C6	Zamocowanie z możliwością montażu i demontażu wysięgnika w układzie wzdłużnym. Z estetycznym maskowaniem miejsca posadowienia. Befestigung an den Untergrund mit der Möglichkeit des Ein- und Ausbaus des Auslegers in Längsanordnung. Mit ästhetischer Blende für die Montagestelle. Fastener with the option of assembly and disassembly of the arm in a longitudinal configuration. With an aesthetic masking of the fitting place.	karton-gips Gipskarton drywall	42108
 C7	Zamocowanie z możliwością montażu i demontażu wysięgnika w układzie wzdłużnym. Befestigung an den Untergrund mit der Möglichkeit des Ein- und Ausbaus des Auslegers in Längsanordnung. Fastener with the option of assembly and disassembly of the arm in a longitudinal configuration.	drewno, płyta drewnopochodna Holz, Holzspanplatte wood, strand board	42109

zamocowania Befestigungen fasteners	opis Beschreibung description	rodzaj podłoża Untergrundart surface type	numer artykułu Artikelnummer article number
 C8	Zamocowanie z możliwością montażu i demontażu wysięgnika w układzie poprzecznym. Befestigung an den Untergrund mit der Möglichkeit des Ein- und Ausbaus des Auslegers in Queranordnung. Fastener with the option of assembly and disassembly of the arm in a transverse configuration.	mur, kamień, beton Mauer, Stein, Beton wall, stone, concrete	42110
 C9	Zamocowanie z możliwością montażu i demontażu wysięgnika w układzie poprzecznym. Z estetycznym maskowaniem miejsca posadowienia. Befestigung an den Untergrund mit der Möglichkeit des Ein- und Ausbaus des Auslegers in Queranordnung. Mit ästhetischer Blende für die Montagestelle. Fastener with the option of assembly and disassembly of the arm in a transverse configuration. With an aesthetic masking of the fitting place.	karton-gips Gipskarton drywall	42111
 C10	Zamocowanie z możliwością montażu i demontażu wysięgnika w układzie poprzecznym. Befestigung an den Untergrund mit der Möglichkeit des Ein- und Ausbaus des Auslegers in Queranordnung. Fastener with the option of assembly and disassembly of the arm in a transverse configuration.	drewno, płyta drewnopochodna Holz, Holzspanplatte wood, strand board	42112

Przykłady doprowadzenia zasilania do oprawy – z miejsca posadowienia, poprzez wysięgnik do głowicy zasilającej.
Beispiele für die Zuführung der Stromversorgung zur Leuchte - von der Befestigungsstelle über den Ausleger zum Stromversorgungskopf.
Examples of connecting power to the fixture – from the fitting place, through the arm to the power head.

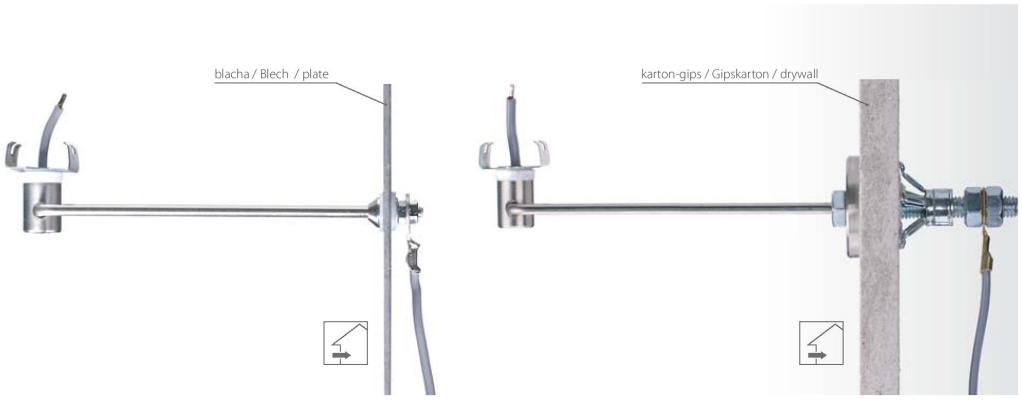

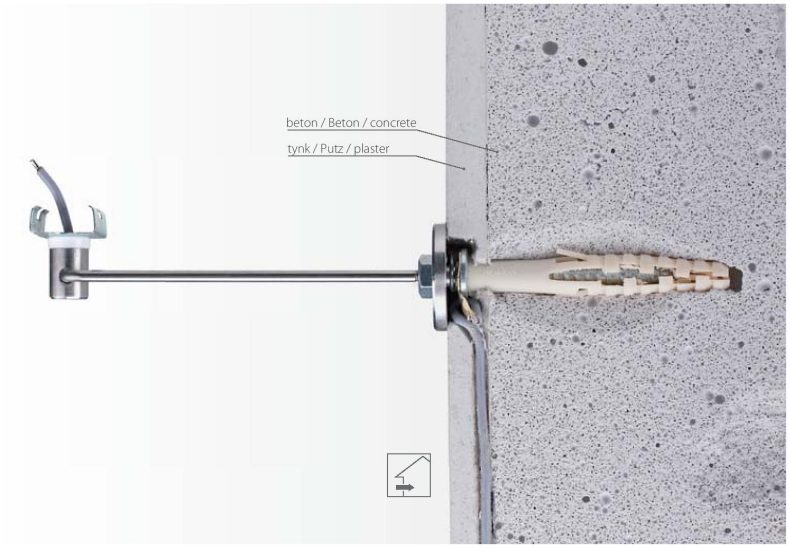

Przy zamówieniu oprawy z głowicami BZP należy precyzyjnie podać wymiary rozmieszczenia nawierceń. Wymiar **C** powinien odpowiadać wielokrotności modułów paska LED. Standardowo otwory przygotowane są dla śruby M5 z łbem stożkowym.

Bei der Bestellung der Leuchte mit BZP-Köpfen sollte man das Maß für die Anordnung der Bohrungen genau angeben. Das Maß **C** sollte der mehrfachen Länge der Module mit LED-Streifen entsprechen. Die Löcher sind standardmäßig für die Kegelkopfschrauben M5 vorbereitet.

When ordering fixtures with BZP heads, you should provide accurate details of the lay-out of holes. Dimension **C** should correspond to the multiple number of LED strip modules. In a standard version, the holes are drilled for M5 countersunk head screws.

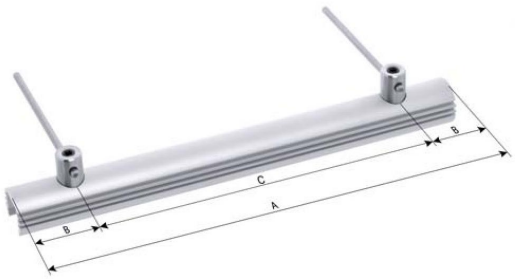

Die Angaben in unserem Katalog entsprechen dem Stand bei Drucklegung, sind unverbindlich und dienen ausschließlich zu Informationszwecken. Wir behalten uns vor, jederzeit Änderungen an unseren Produkten vorzunehmen.
We reserve the right to change and modify our products.

KATALOG M5 Katalog elementów systemu mocowań do konfiguracji na zamówienie

Katalog der auf Aufrage erhältlichen Elemente des Befestigungssystems / Fastening system elements catalogue to configure to order

PL

Elementy systemu mocowań z grupy M5 służą do konfiguracji opraw oświetleniowych na zamówienie.
Mocny wysięgnik daje możliwość tworzenia wytrzymałych i stabilnych konstrukcji mocowań.
Elementy do wyboru i konfiguracji grupy M5:
- **Głowice**
- **Długość wysięgnika (AB)**
- **Rodzaj zamocowania** (mur, beton, cegła itp.)

DE

Die auf Aufrage erhältlichen Elemente des Befestigungssystems der Gruppe M5 dienen zur Konfiguration der Leuchten. Ein starker Ausleger ermöglicht den Bau von zuverlässigen und stabilen Befestigungskonstruktionen.
Elemente der Gruppe M5 zur Wahl und Konfiguration:
- **Köpfe**
- **Auslegerlänge (AB)**
- **Art der Befestigung** (Mauer, Beton, Ziegel, usw.)

EN

M5 group fastening system elements are designed for the configuration of custom lighting fixtures.
A strong arm enables durable and stable fastening constructions.
Components and configurations to choose from the M5 group:
- **Heads**
- **Arm length (AB)**
- **Fastener type** (wall, concrete, brick etc.)

Uprzejmie informujemy o zastrzeżeniu sobie prawa do zmian asortymentowych i modyfikacji produktów

Wykaz do konfiguracji / Verzeichnis für die Konfiguration / 'To configure' list

Głowice / Köpfe / Heads	Wysięgniki / Ausleger / Arms	zamocowania / Art der Befestigung an den Untergrund / Fastener type

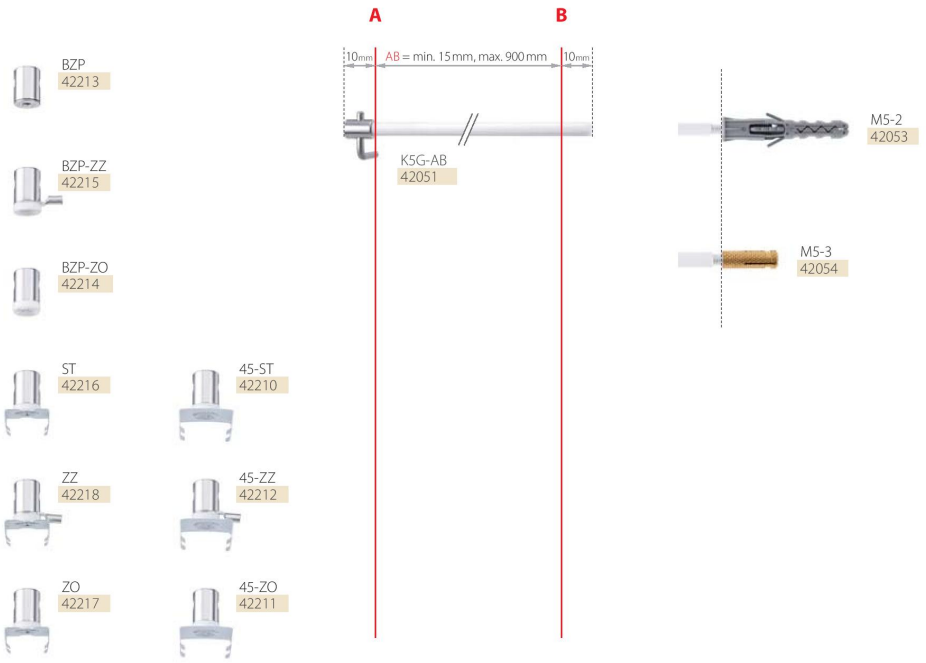

Przykład konfiguracji dla zamówienia

Beispielhafte Ausführung der Bestellung / Configuration example for an order

1. podaj symbol wybranej głowicy / geben Sie das Symbol des gewählten Kopfes an / enter symbol of the selected head
2. podaj symbol wysięgnika oraz wymiar AB w milimetrach (od 15 do 900 mm) / geben Sie das Auslegersymbol sowie AB-Maß in Millimetern (von 15 bis 900 mm) an / enter symbol of the arm and the dimension AB in millimeters (15 to 900 mm)
3. podaj symbol zamocowania / geben Sie das Symbol der Befestigung an den Untergrund an / provide the symbol of the fastener
4. określ ilość sztuk / geben Sie die Stückzahl an / specify the quantity

ST-K5G-AB50-M5-2

Die Angaben in unserem Katalog entsprechen dem Stand bei Drucklegung, sind unverbindlich und dienen ausschließlich zu Informationszwecken. Wir behalten uns vor, jederzeit Änderungen an unseren Produkten vorzunehmen.
We reserve the right to change and modify our products.

głowice Köpfe heads	opis Beschreibung description	zasilanie Stromversorgung input voltage	dla profilu für Profil for profile	numer artykułu Artikelnummer article number
BZP	Głowica montowana bezpośrednio do profilu. Der Kopf wird direkt an das Profil montiert. Head mounted directly to the profile.	–	profile KLUŚ / KLUŚ Profile / KLUŚ profiles	42213
BZP-ZZ		zewnętrzne / extern / external	profile KLUŚ / KLUŚ Profile / KLUŚ profiles	42215
BZP-ZO		wewnętrzne / intern / internal	profile KLUŚ / KLUŚ Profile / KLUŚ profiles	42214

głowice Köpfe heads	opis Beschreibung description	dla profilu für Profil for profile	numer artykułu Artikelnummer article number
ST	Głowica standardowa z mocownikiem. Der Standardkopf mit Befestigungsclip. Standard head with a mounting bracket.	PDS 4-ALU, PDS-O, MICRO-ALU, REGULOR ZWK, TAMI itp.	42216
45-ST		45-ALU	42210

głowice Köpfe heads	opis Beschreibung description	zasilanie Stromversorgung input voltage	dla profilu für Profil for profile	numer artykułu Artikelnummer article number
ZZ	Głowica zasilająca z mocownikiem. Der Stromversorgungskopf mit Befestigungsclip. Conductive head with a mounting bracket.	zewnętrzne / extern / external	PDS 4-ALU, PDS-O, MICRO-ALU, REGULOR ZWK, TAMI itp.	42218
45-ZZ		zewnętrzne / extern / external	45-ALU, TAN-C5	42212
ZO		wewnętrzne / intern / internal	PDS 4-ALU, PDS-O, MICRO-ALU, REGULOR ZWK, TAMI itp.	42217
45-ZO		wewnętrzne / intern / internal	45-ALU, TAN-C5	42211

man hat während eines Programmes shopGold erwirtschaftet

Wysięgniki Ausleger Arms	opis Beschreibung description	rodzaj podłoża Untergrundart surface type	numer artykułu Artikelnummer article number
 K5G-AB	Wysięgnik z gwintem M5, z końcówką K5, w koszulce termokurczliwej, do własnej obróbki. Ausleger mit M5-Gewinde, mit K5-Endkappe, in einem Schrumpfschlauch, für Eigenverarbeitung. Arm with M5 thread, with a K5 tip, in a heat shrinkable sleeve, for own processing.	–	42051

zamocowania Befestigungen an den Untergrund fasteners	opis Beschreibung description	rodzaj podłoża Untergrundart surface type	numer artykułu Artikelnummer article number
 M5-2	Zamocowanie z kołkiem rozporowym. Befestigung an den Untergrund mit Spreizdübel. Fastener with a screw anchor.	mur, kamień, beton Mauer, Stein, Beton wall, stone, concrete	42053
 M5-3	Zamocowanie z dyblem rozporowym metalowym. Befestigung an den Untergrund mit Spreizdübel aus Metall. Fastener with a metal dowel screw.	mur, kamień, beton Mauer, Stein, Beton wall, stone, concrete	42054

Przykład standardowego doprowadzenia zasilania – od przyłącza prądu w miejscu posadowienia, poprzez wysięgnik do głowicy zasilającej.

Beispiele für die standardmäßige Zuführung der Stromversorgung – vom Stromanschluss an der Montagestelle über den Ausleger zum Stromversorgungskopf.

Example of a standard power supply connection – from the power connection in the place of fitting, through the arm to the power head.

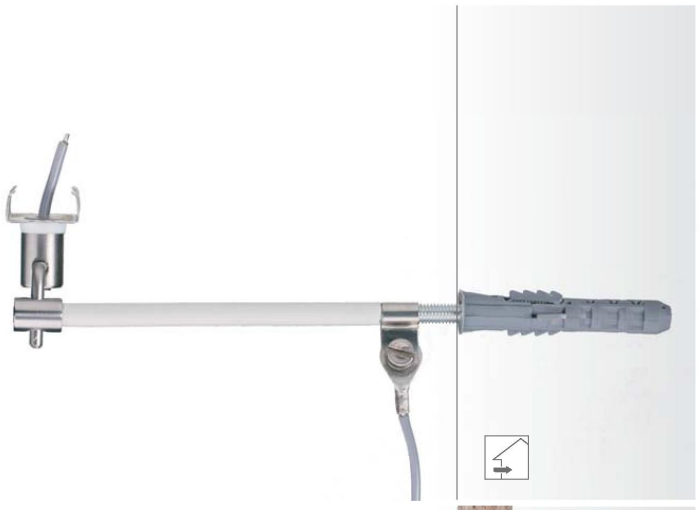

Przykłady doprowadzenia zasilania do oprawy – z miejsca posadowienia, poprzez wysięgnik do głowicy zasilającej.

Beispiele für die Zuführung der Stromversorgung zur Leuchte – von der Montagestelle über den Ausleger zum Stromversorgungskopf.

Examples of connecting power to the fixture – from the fitting place, through the arm to the power head.

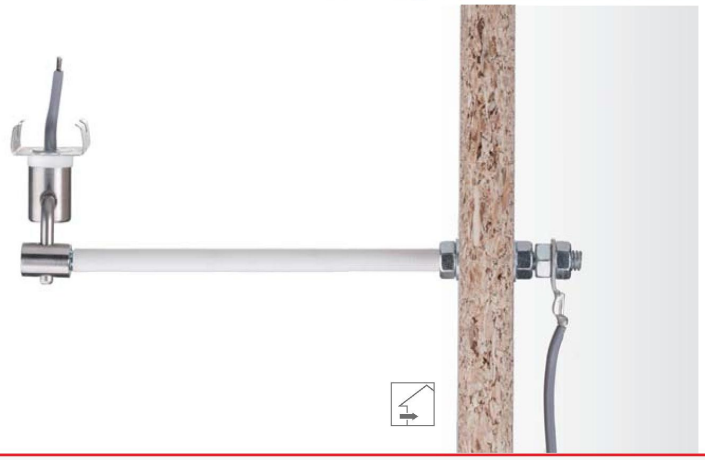

Die Angaben in unserem Katalog entsprechen dem Stand bei Drucklegung, sind unverbindlich und dienen ausschließlich zu Informationszwecken. Wir behalten uns vor, jederzeit Änderungen an unseren Produkten vorzunehmen.
We reserve the right to change and modify our products.