Aktuelle Daten für den Tag: 20-04-2024 08:13

Link zum Produkt: https://treppenbeleuchtung.info/profil-led-pds-o-nu-pro-10-alu-ano-p-71.html

Profil LED PDS-O - NU-PRO 10 ALU ANO

Preis	**6.91 Euro**
Verfügbarkeit	**Vorhanden**
Versanddauer	**3 Tage**
Katalognummer	**61**
Erzeuger	**KLUS**

Produktbeschreibung

Wichtige Information

Der Kauf von einem Stück bedeutet in diesem Fall den Kauf von einem 1 Meter Länge des Profils bzw. der Abdeckung.
Möchten Sie lieber 2 Meter Länge, so wählen Sie 2 Stück, für 3 Meter wählen Sie 3 Stück aus, usw.
Die Versandart können Sie am Ende des Bestellungsprozesses auswählen.

Details zur Versandart und Verpackung der Aluminiumprofile finden Sie hier (Einfach hier klicken)

Das von Ihnen ausgewählte Produkt besteht aus ausschließlich diesem Aluminiumprofil. Wünschen Sie zusätzliche Erweiterungen zum Produkt, so finden Sie diese unter „Ergänzungen“.

Wenn Sie Interesse an Strecken von mehr als 1 Meter Länge haben, schreiben Sie uns einfach an, wir werden die Versandkosten schätzen. Denn je nach Land ist eine andere Zusatzzahlung für lange Sendungen notwendig.
Für jedes Land gibt es eine andere maximale Länge des Profils, die wir anbieten können. Dies hängt nicht von uns, sondern von der jeweiligen Lieferfirma ab.
Wir bieten neben den Meter-Einheiten auch individuelle Längen der Aluminiumprofile - schreiben Sie uns einfach an.

Profile uniwersalne do montażu na powierzchni, wbudowania lub podwieszenia /
Universalprofile zur Aufputz, Unterputzmontage oder zum Abhängen

PDS-O

REF. B3777

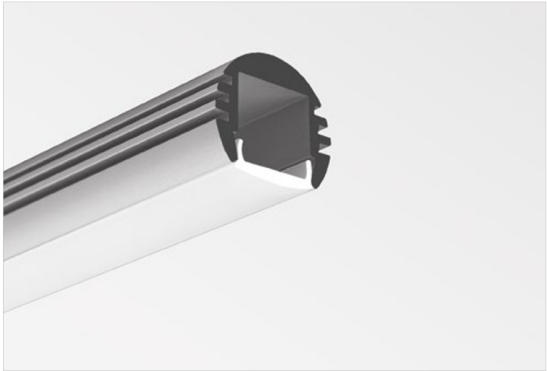

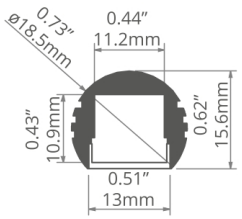

Estetyczna forma.
Możliwość uzyskania linii światła.
Dobre odprowadzenie ciepła.

PRZEZNACZENIE PRODUKTU:
- profil służy do budowy niewielkich opraw oświetleniowych o okrągłym przekroju (wraz z osłonką PDS-LUK).

MONTAŻ:
- za pomocą zaślepek przewodnikowych,
- za pomocą mocowników i zawieszek dostępnych w ofercie .

Ansprechende Form.
Lichtlinienfähig.
Gute Wärmeableitung.

ANWENDUNG
- mit dem Profil werden kleine Leuchten mit rundem Querschnitt gebaut (mit der Abdeckung PDS-LUK)

MONTAGE
- mit stromleitenden Endkappen
- mit Befestigungsclips und Befestigungen von

profil / Profil

długość / Länge	szerokość LED / LED-Breite	wykończenie powierzchni / Oberfläche	numer artykułu / Artikelnummer
1 m	10 mm	Srebrny anodowany / Silber eloxiert	B3777ANODA_1
2 m			B3777ANODA_2
3 m			B3777ANODA_3

akcesoria / Zubehör

osłony mleczne / opale Abdeckungen	
KA	17035
KA-COM	17121
HS	1369
LIGER	17037
PDS-LUK	17076
KA-PRO	17064

osłony przezroczyste / transparente Abdeckungen	
KA	17036
KA-COM	17122
HS	1370
KA-PRO	17065

osłony czarne / schwarze Abdeckungen	
LIGER	17040

zaślepki szare / graue Endkappen	
PDS-O	1439
PDS-O-OTW	1441
PDS-O-MW	00028
PDS-O-OTW-MW	00029
PDS-O-LUK	24213

zaślepki metalizowane / metallisierte Endkappen	
PDS-O	24059

zaślepki przewodnikowe / leitende Endkappen	
PDS-O	1435
PDS-O	42615
PDS-O-LUK	42621

zawieszki / Befestigungen	
DP-MOC	00645
DP-MOC-ZO	00646
DP-MOC-ZZ	00647
DP-PDS-O	00648
DP-ZO-PDS-O	00650
DP-ZZ-PDS-O	00655

mocowniki / Befestigungsclips	
PDS-STN	24190
PDS	24189
PDS	24223
PL-PDM	24041
REG-PD-UV	24270
PD-MICRO	42150

głowice / Köpfe	
ST	42216
ZO	42217
ZZ	42218

zestawy mocowań / Befestigungssätze	
M3	42303
M4	42301
M5	42302
M14	42612
W8	42606
W9	42607
W10	42608
RG-1	42647
RG-1	42648

man hat während eines Programmes shopGold erwirtschaftet

Universal Extrusions for surface mount, recessed or suspended applications /
Perfiles universales para aplicaciones de montaje en superficie, empotradas o suspendidas

PDS-O

REF. B3777

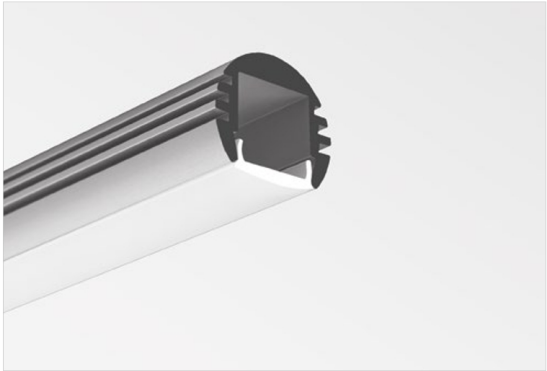

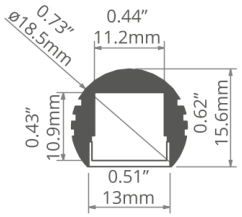

Appealing form.
Possible to obtain a line of light.
Good heat dissipation.

APPLICATION
- for construction of linear suspended lighting fixtures.

ASSEMBLY
- with electricity conductive end caps.
- with mounting brackets and fasteners.

ADDITIONAL INFORMATION
- a wide range of accessories and metalized plastic end caps.

Diseño attractivo.
Capacidad de obtener una línea de luz.
Buena disipación de calor.

APLICACIÓN
- para la construcción de luminarias suspendidas lineales.

MONTAJE
- con tapas conductoras de electricidad.
- con soportes de montaje y sujetadores.

INFORMACIÓN ADICIONAL
- una amplia gama de accesorios.

extrusion / perfil

length / longitud	space for LED strip / espacio para tira de LED	surface finish / terminado de superficie	reference number / número de artículo
39.4" / 1 m	0.39" / 10 mm	Silver anodized / Ánodo de plata	**B3777ANODA_1**
78.7" / 2 m			**B3777ANODA_2**
118" / 3 m			**B3777ANODA_3**

accessories / accesorios

frosted covers / difusores escarchadas	
KA	**17035**
KA-COM	**17121**
HS	**1369**
LIGER	**17037**
PDS-LUK	**17076**
KA-PRO	**17064**

clear covers / difusores transparentes	
KA	**17036**
KA-COM	**17122**
HS	**1370**
KA-PRO	**17065**

black covers / difusores negro	
LIGER	**17040**

grey end caps / tapas finales gris	
PDS-O	**1439**
PDS-O-OTW	**1441**
PDS-O-MW	**00028**
PDS-O-OTW-MW	**00029**
PDS-O-LUK	**24213**

metalized end caps / tapas finales metalizados	
PDS-O	**24059**

electricity conductive end caps / tapas finales conductora de electricidad	
PDS-O	**1435**
PDS-O	**42615**
PDS-O-LUK	**42621**

fasteners / soportes	
DP-MOC	**00645**
DP-MOC-ZO	**00646**
DP-MOC-ZZ	**00647**
DP-PDS-O	**00648**
DP-ZO-PDS-O	**00650**
DP-ZZ-PDS-O	**00655**

mounting brackets / soporte de montaje	
PDS-STN	**24190**
PDS	**24189**
PDS	**24223**
PL-PDM	**24041**
REG-PD-UV	**24270**
PD-MICRO	**42150**

heads / cabezales	
ST	**42216**
ZO	**42217**
ZZ	**42218**

mounting sets / sets de montaje	
M3	**42303**
M4	**42301**
M5	**42302**
M14	**42612**
W8	**42606**
W9	**42607**
W10	**42608**
RG-1	**42647**
RG-1	**42648**

man hat während eines Programmes shopGold erwirtschaftet

Das PDS-O Profil hat einen runden Querschnitt. Es wurde aus hochwertigem, doppelt eloxiertem Aluminium, mit dem Gedanken an die Bänder und Leisten, deren Breite nicht größer als 10.8 mm (Bänder und Leisten, die mit LED-Lichtquellen ausgestattet sind) ist, produziert.

Das PDS-O Profil findet am öftesten bei der Beleuchtung des LED-Typs auf weichen sowie harten Bändern, zu Erleuchtungen sowie Beleuchtungen (in diesem Fall hängt alles von den angewandten LED-Stärken ab), beim Bau von freistehenden Beleuchtungskonstruktionen Anwendung. Dieses Profil kann auch bei unbebauten Konstruktionen angewendet werden, und ebenfalls beim Fertigstellen von Innenräumen (Beleuchtung von Schränken, Schaufenstern, zum Platzieren in Vertiefungen der Decken), in der Szenographie, der Werbung, der Beleuchtung von Arbeitsplätzen, insbesondere in schwer zugänglichen und schattigen Stellen. Es gibt auch die Möglichkeit eine Beleuchtung zu machen, die sich durch eine große Dichtheit charakterisieren wird, und ihre Klasse der Widerstandsfähigkeit gegen das Eindringen von festen Körpern, Staub sowie Wasser wird IP 67 betragen, dank was das Profil im Außenbereich angewendet werden kann.

Die Montage des PDS-O Profils ist sehr leicht. Die Befestigung des Profils auf der Oberfläche findet mit Hilfe eines speziellen Befestigungsclips statt, welcher die Garantie einer einfachen und sicheren Montage auf der Fläche, die nicht vollkommen glatt ist, gibt. Im Moment, wenn die sehr dicht verteilten LED in Verbindung mit der opaken Abdeckung des Typs HS oder LIGER angewendet wird, ist es möglich eine einheitliche Lichtlinie zu erlangen.

Die Dioden sollte man mit einer speziellen Abdeckung des Typs K, KA-BIS, HS (zur Auswahl in der opaken oder transparenten Version), LIGER (opak-matte Version), oder der transparenten, lichtzentrierenden Abdeckung des Typ S, dank der man den Strahlungswinkel von genau 10 Grad erlangen kann, abdecken. Das Material, aus dem die Abdeckungen angefertigt worden sind, ist Polycarbonat. Zusätzlich hat die Abdeckung des Typs HS zusätzlich das Zertifikat erhalten, das die perfekte Widerstandsfähigkeit gegen alle Witterungseinflüsse, UV Strahlung sowie Brennbarkeit garantiert.

Dem Profil werden standardmäßige oder leitfähige Endkappen aus Polypropylen und Befestigungsclips, die aus verzinktem oder verchromtem Stahlblech ausgeführt wurden, gewidmet. Man montiert sie, um das Profil vor Staub und anderen unerwünschten Elementen, die das LED-Band verschmutzen, und seine Lichtparameter verschlechtern könnten, zu schützen.

Wir laden Sie herzlich ein sich mit unserem Angebot bekannt zu machen.

Profil LED NU- 10 PRO ALU ANO (PDS -O alu)

Zweck:

für LED-Lichtleisten auf weiche oder harte

für Licht und Beleuchtung (je nach Stärke der angewandten LED)

zu einem freistehenden Leuchten zu bauen,

für den Einsatz in Leuchten unbebauten

für Innenräume: Innenarchitektur, Set-Design, Werbung, Arbeitsstationen (es verfügbar ist, schraffierte Fläche)

extern (die Möglichkeit der Erlangung wasserdicht IP 65)

Produkt-Beschreibung :

Material : Aluminium eloxiert

Cover: gefrostet , klar (Wahl bei Zubehör)

Standardlänge: 1m, 2m

: mount individuell gestaltet, je nach Art und Zweck der Begegnungen

Ending : Kunststoff Stecker

Zertifikat: CE

Patentrechte

Profil PDS -O ist nicht begrenzte Anwendbarkeit . Präsentiert unten enthält weitere Konfiguration , Stecker und Halterungen für (siehe verwandte Produkte) verwendet je nach Anwendung : Fastener Vermögenswerte - leitfähig, wenn Sie wollen , um die Vorteile von Rotations- Profil zu nehmen, oder wird einfach mit Halterungen für klassische Chrom / Zink , wenn wir nur fest Position, die für die Beleuchtung der gewählten Region .

Vorteile:

geringe Größe , ausgezeichnete Wärmeableitung , Profil bietet zahlreiche Möglichkeiten , um einzelne Projekte , Lampen , geringes Gewicht, umweltfreundliche Produkte zu entwickeln

PDS-O

PL / **Piękna forma**. Profil służy do budowy niewielkich opraw oświetleniowych o okrągłym przekroju.

EN / **Beautiful form**. The extrusion is used to build small lighting fixtures with a round cross section.

DE / **Schöne Form.** Das Profil dient zum Bau der kleinen Leuchten mit dem kreisförmigen Querschnitt.

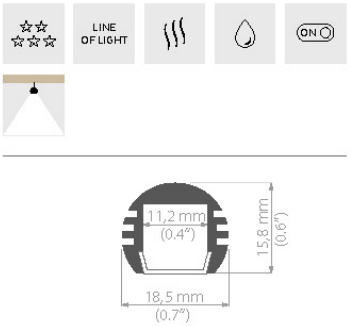

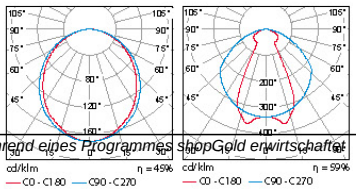

LED 1 x 30cm: K-30-1275, 3000K
HS: REF.1369

LED 1 x 30cm: K-30-1275, 3000K
HS: REF.1370

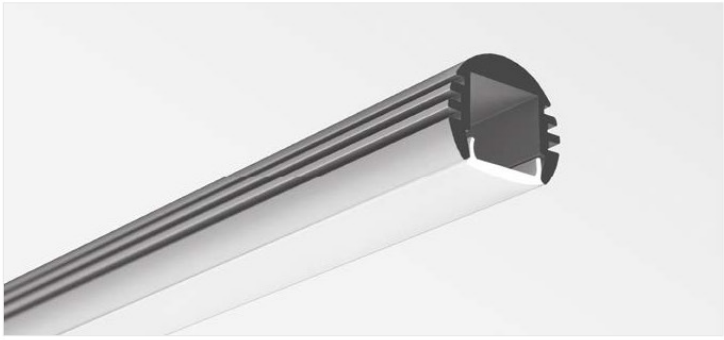

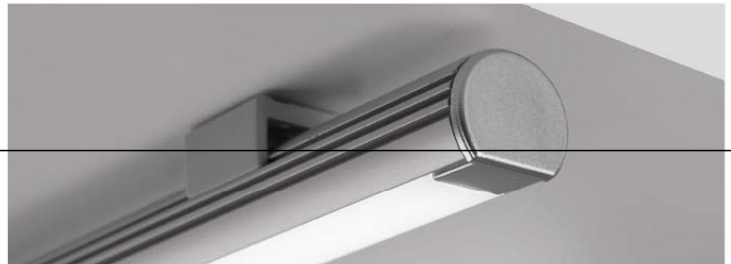

man hat während eines Programmes shopGold erwirtschaftet

OSŁONKI / COVERS / ABDECKUNGEN

	K	*łatwy montaż / easy to assemble / einfach zu montieren*	1m, 2m, 3m (standard)	PC	mleczna / frosted / opak	1547
					przezroczysta / transparent	1548
	KA-v1	*łatwy montaż / easy to assemble / einfach zu montieren*	1m, 2m, 3m (standard)	PC	mleczna / frosted / opak	17035
					przezroczysta / transparent	17036
	KA-BIS	*łatwy montaż, dobre rozpraszanie światła / easy to assemble, very good light dispersion / einfach zu montieren sehr gute Lichtstreuung*	1m, 2m, 3m (standard)	PC	mleczna / frosted / opak	17071
					przezroczysta / transparent	17072
	KA-COM	*łatwy montaż / easy to assemble / einfach zu montieren*	1m, 2m, 3m (standard)	PVC	mleczna / frosted / opak	17121
					przezroczysta / transparent	17122
	HS	*certyfikat UV, dobra klasa ognioodporności / UV certificate, good class of refractory – resistance / UV-Zertifikat, gute Feuerwiderstandsklasse*	1m, 2m, 3m (standard)	PC	mleczna / frosted / opak	1369
					przezroczysta / transparent	1370
	LIGER-v1	*doskonałe właściwości rozpraszające, wysoka jakość / excellent diffusing properties, high quality / Hervorragende diffundierende Eigenschaften, hohe Qualität*	1m, 2m, 3m (standard)	PC	mleczna / frosted / opak	17037
	PDS-LUK	*ryflowana powierzchnia, pasuje do zaślepki PDS-O-LUK / raised grip, suitable for PDS-O-LUK end caps / geriffelte Oberfläche, passt zur Endkappe PDS-O-LUK*	1m, 2m, 3m (standard)	PC	mleczna / frosted / opak	17076

ZAŚLEPKI / END CAP / ENDKAPPEN

	PDS-O	zaślepka podstawowa / basic end cap / Endkappe	PP		jasno szara / light gray / hellgrau	1439
			PP		metalizowana / metalised / metallisiert	24059
	PDS-O	zaślepka z otworem / end cap with hole / Endkappe mit Kabelausgang	PP		jasno szara / light gray / hellgrau	1441
	PDS-O	zaślepka przewodnikowa / electricity conductive end cap / Endkappen für Stromversorgung	PP, elementy metalowe / PP, metallic elements / PP, Metallelemente		jasno szara / light gray / hellgrau	1435
	PDS-O-LUK	zaślepka do stosowania z osłonką PDS-LUK / end cap for use with PDS-LUK cover / Endkappe zum Einsatz mit Abdeckung PDS-LUK	ABS		jasno szara / light gray / hellgrau	24213

AKCESORIA MONTAŻOWE / MOUNTING ACCESSORIES / MOUNTING ACCESSORIES

	PDS-STN	mocownik / mounting bracket / Befestigungsclip	stal sprężynowa, nierdzewna / spring steel, stainless steel / Federstahl. Edelstahl	24190
	-		ocynk / zinc / verzinkt	1072
	-		chrom mat. / chrome matte / matt verchromt	1345
	PL-PDM	mocownik / mounting bracket / Befestigungsclip	PP	24041
	REG-PD	mocownik z regulacją / mounting bracket with beam angle regulation! / Befestigungsclip, einstellung des Leuchtwinkels	PP, elementy metalowe / PP, metallic elements / PP, Metallelemente	24154

man hat während eines Programmes shopGold erwirtschaftet

PDS-O

man hat während eines Programmes shopGold erwirtschaftet

PDS-O

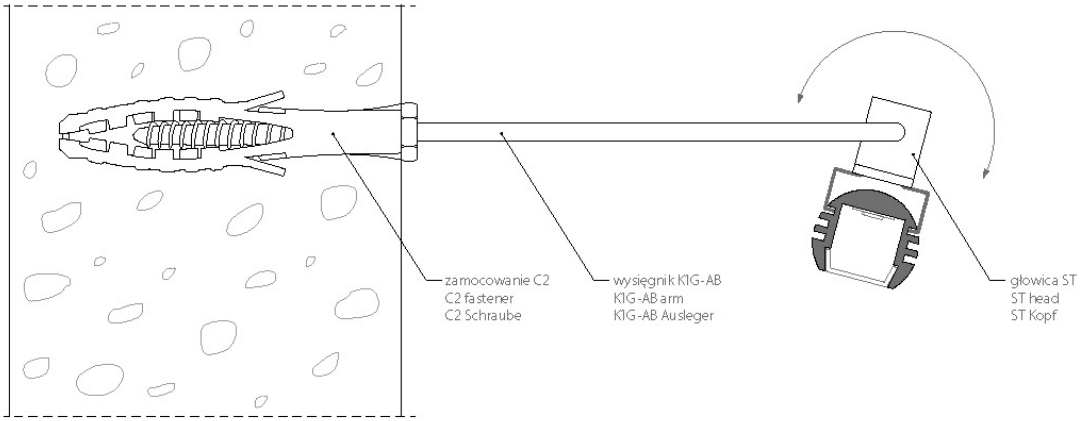

man hat während eines Programmes shopGold erwirtschaftet

PDS-O - ZAŚLEPKI / END CAPS / ENDKAPPEN

PDS-O - ZAŚLEPKA PRZEWODNIKOWA / ELECTRICITY CONDUCTIVE END CAP / ENDKAPPE FÜR STROMVERSORGUNG

1439

1441

1435

man hat während eines Programmes shopGold erwirtschaftet

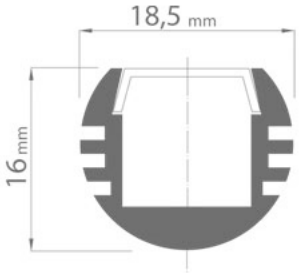
18,5 mm
16 mm
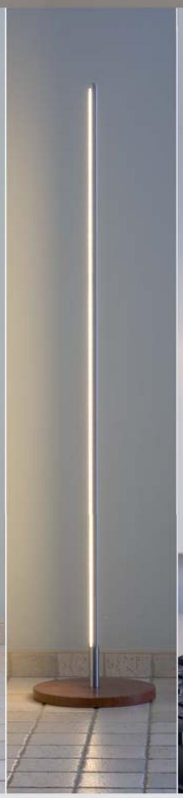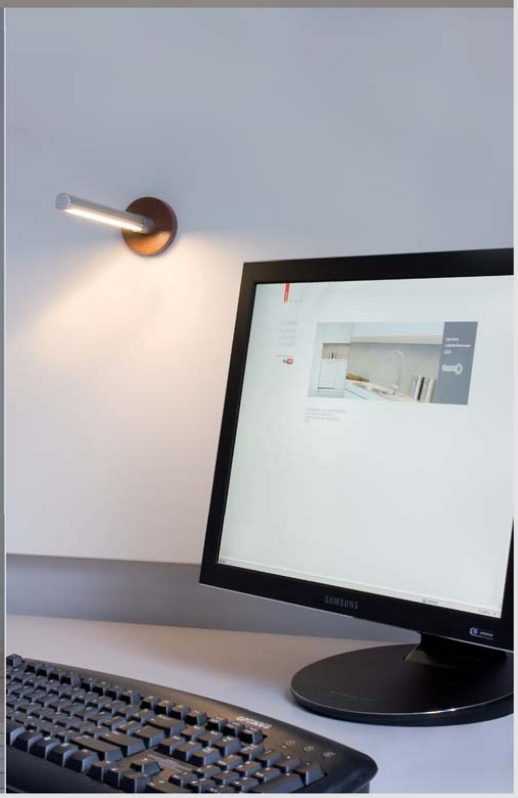
Amica